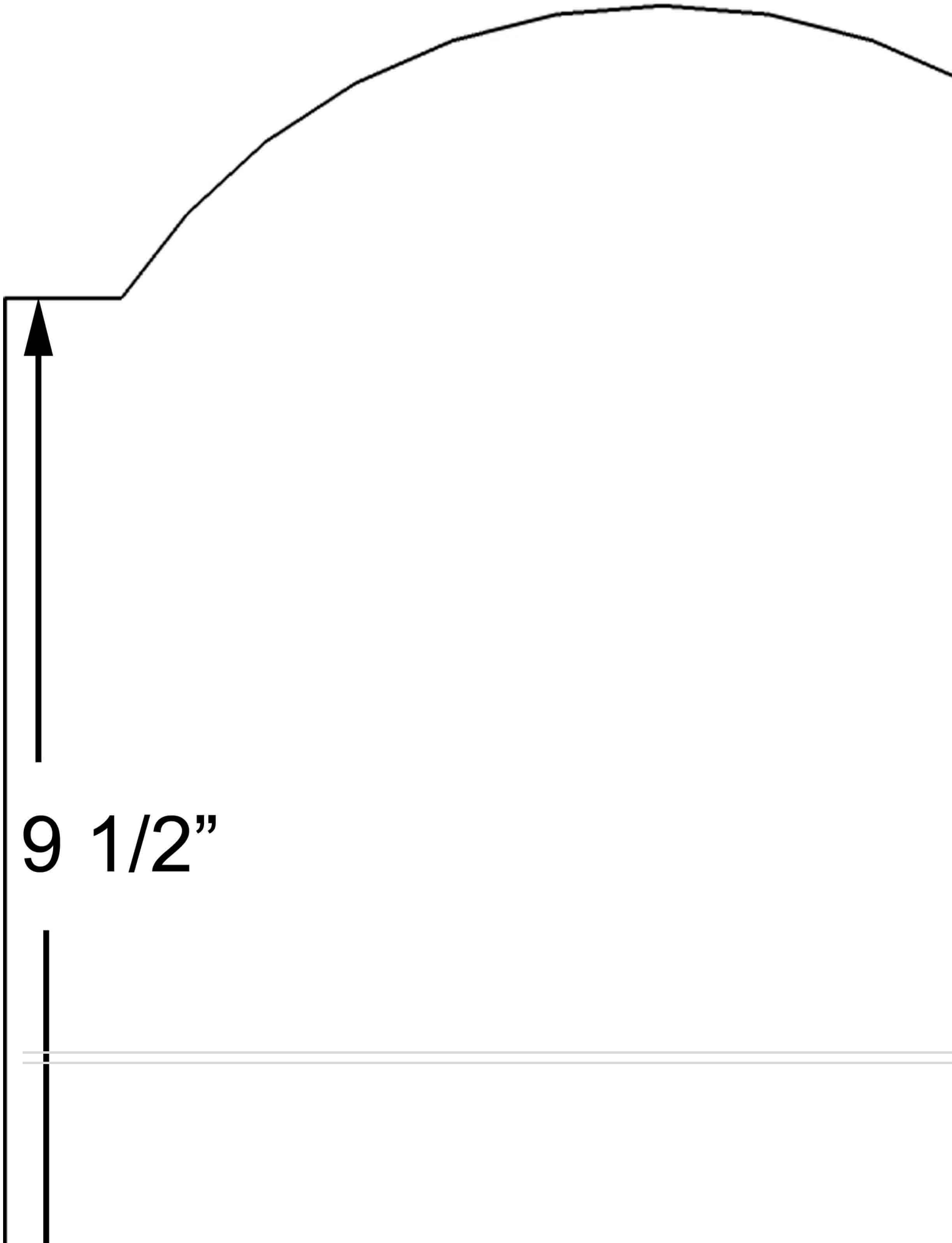
9 1/2”